Sistema do Religador **OSM**
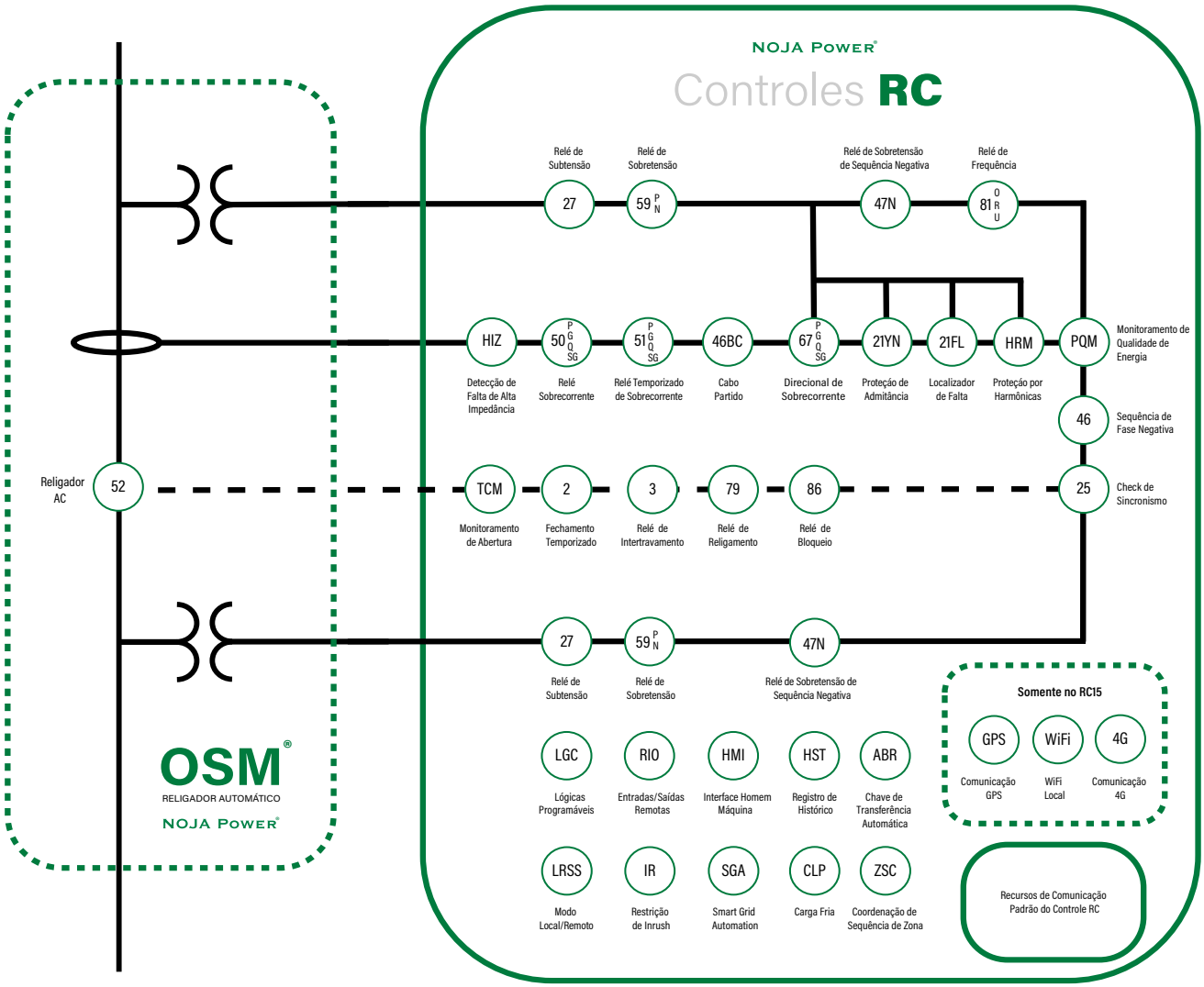
Diagrama de Proteção Padrão ANSI